Bodenanker zum Einbetonieren von Bänken LK001K

Produkttyp LK-001K

Grundinformationen

Altersgruppe	nicht angegeben
Mindestraum	m x m
Abmessungen HxBxL	0,05 m x 0,08 m x 0,37 m
Freie Fallhöhe	m
Tragfähigkeit	nicht angegeben
Max. Anzahl der Benutzer	nicht angegeben
Aufprallfläche: EN 1177	Anstehend
Bestimmung:	Exterieur
Verfügbare Ersatzteile	wird vom Hersteller
Übereinstimmungszertifikate	

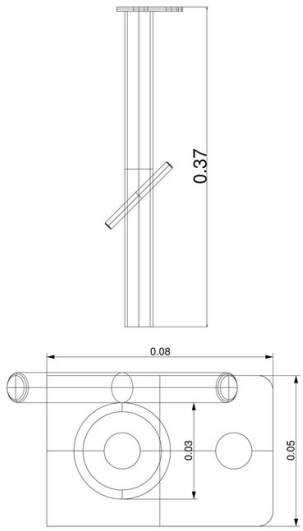

Werkstoff

Metallteile – Baustahl

Oberflächenbehandlung

Feuerverzinkung

Beschreibung

Die Bodenanker bestehen aus feuerverzinktem Konstruktionsstahl, wodurch die Langlebigkeit des Spielelementes deutlich verlängert wird.

Wir behalten uns das Recht vor, Produktänderungen ohne vorherige Ankündigung vorzunehmen, die aus unserer Sicht zu einer Qualitätsverbesserung führen werden. Die Produktabbildungen haben nur einen informativen Charakter und können sich von der gelieferten Ware unterscheiden. Weitenhin übernehmen wir keine Verantwortung für eventuellen Druckfehler und deren Folgen. Im Übrigen gelten unsere Allgemeinen Geschäftsbedingungen.