www.spielplatze-bonita.de

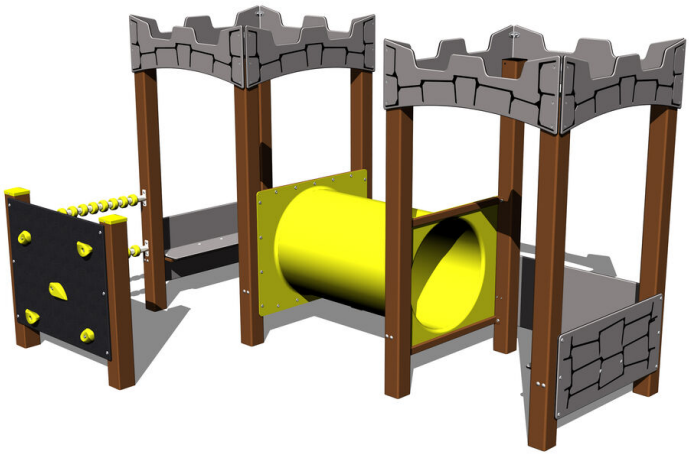

Haus DO350KW - braun

Produkttyp DO-350KW-10

Grundinformationen

Altersgruppe	0 - 10 Jahre
Mindestraum	6,04 m x 5 m
Abmessungen HxBxL	3,04 m x 2 m x 1,8 m
Freie Fallhöhe	0 m
Tragfähigkeit	540 kg
Max. Anzahl der Benutzer	10
Aufprallfläche: EN 1177	Grasfläche
Bestimmung:	Exterieur
Verfügbare Ersatzteile	wird vom Hersteller
Übereinstimmungszertifikate	ČSN EN 1176 - 1

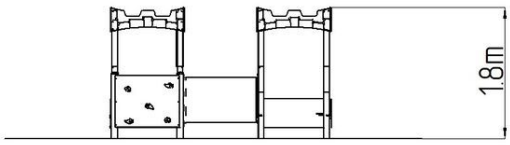

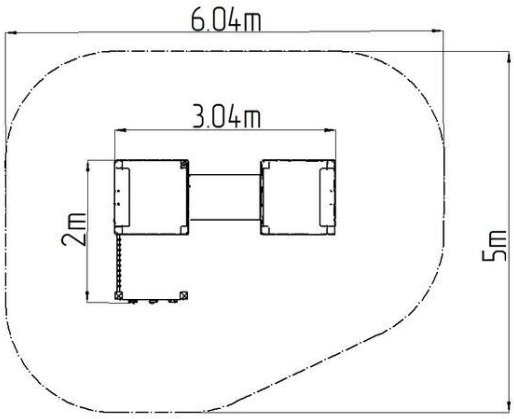

Werkstoff

Holzteile - wasserfestes Sperrholz
Kunststoffteile – HDPE
Metallteile – Baustahl
Klettergriffe - Quarzsand + Epoxidharz
Kriechtunnel - Fiberglas

Oberflächenbehandlung

Mit KOMAXIT Farbe eibrennpulverbeschichtet
Feuerverzinkung

Beschreibung

Die Tragkonstruktion des Hauses wird aus Baustahl hergestellt, die gegen Korrosion mit Zinkbeschichtung geschützt wird, womit es einer wesentlichen Verlängerung der Lebensdauer des Spielelements gezielt wird. Diese Konstruktionen werden im Beton befestigt. Alle anderen Metallelemente werden auch verzinkt und im eingebrannten Pulverlack KOMAXIT in RAL-Farben oder mit Feuerverzinkung ausgeführt.
Die Bankplatten, Seitenwände bestehen aus hochwertigem HDPE-Kunststoff (durchgefärbtes Hochdruckpolyethylen, das sich durch hohe Farbstabilität, Kratzfestigkeit, UV-Beständigkeit und vor allem Sicherheit zeichnet, weil er bruchfest ist, so dass keine Verletzungsgefahr für Kinder durch scharfe Bruchstücke besteht). Die Steilkletterwand bestehen aus witterungsbeständigem Sperrholz, die Handgriffe der Kletterwand aus Epoxidharz in Verbindung mit einer Quarzsandmischung, welche die Griffoberfläche griffig machen und eine hohe Farbbeständigkeit und Langlebigkeit garantieren. Alle Verbindungselemente sind verzinkt oder aus Edelstahl.

Wir behalten uns das Recht vor, Produktänderungen ohne vorherige Ankündigung vorzunehmen, die aus unserer Sicht zu einer Qualitätsverbesserung führen werden. Die Produktabbildungen haben nur einen informativen Charakter und können sich von der gelieferten Ware unterscheiden. Weitenhin übernehmen wir keine Verantwortung für eventuellen Druckfehler und deren Folgen. Im Übrigen gelten unsere Allgemeinen Geschäftsbedingungen.