Kategorie

Spielplätze » Meeresgebiet » null

www.spielplatze-bonita.de

Fitness-Element FP-022SO Tai-chi - orange

Produkttyp FP-022SO-10-Q

Grundinformationen

Altersgruppe	Ab 15 Jahre
Mindestraum	4,05 m x 3,8 m
Abmessungen HxBxL	1,05 m x 0,8 m x 1,71 m
Freie Fallhöhe	1.0 m
Tragfähigkeit	120 kg
Max. Anzahl der Benutzer	1
Aufprallfläche: EN 1177	nach der Norm ČSN EN
Bestimmung:	Exterieur
Verfügbare Ersatzteile	wird vom Hersteller
Übereinstimmungszertifikate	ČSN EN 16630:2016

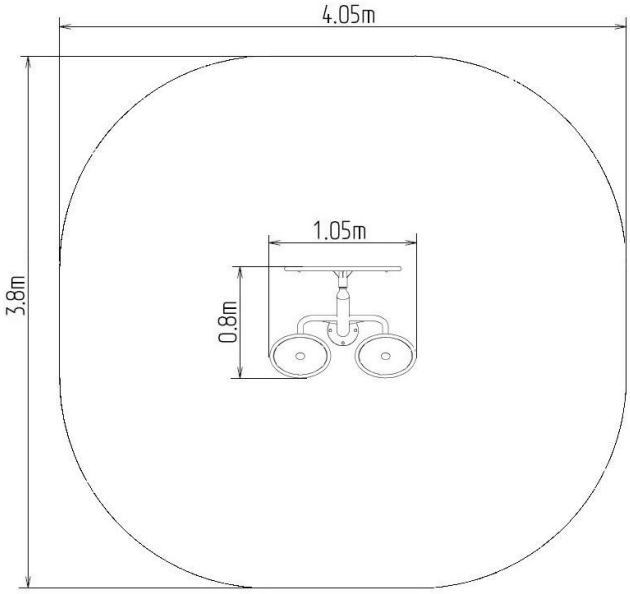

Werkstoff

Tragsäule, Griffe - aus Stahlrohren

Oberflächenbehandlung

Mit KOMAXIT Farbe eibrennpulverbeschichtet
Feuerverzinkung

Beschreibung

Die Räder bestehen aus pulverbeschichteten Stahlrohren. Die Tragsäule besteht aus einem Stahlrohr mit einem Befestigungsflansch am Boden. Die Löcher sind an den Enden mit Stahlelementen verschlossen. Alle Befestigungen sind rostfrei.
Fuktion: Treibt Arme- und Schultermuskulatur. Verbessert die kardiovaskuläre Funktion und Elastizität der Oberkörpermuskeln und-bänder.
Anweisungen: Legen Sie Ihre Handflächen auf die Oberfläche des rotierenden Rade sund bewegen Sie sie als ob Sie Kreise zeichnen würden. Bewegen Sie sich in die eine oder andere Richtung.

Wir behalten uns das Recht vor, Produktänderungen ohne vorherige Ankündigung vorzunehmen, die aus unserer Sicht zu einer Qualitätsverbesserung führen werden. Die Produktabbildungen haben nur einen informativen Charakter und können sich von der gelieferten Ware unterscheiden. Weitenhin übernehmen wir keine Verantwortung für eventuellen Druckfehler und deren Folgen. Im Übrigen gelten unsere Allgemeinen Geschäftsbedingungen.