Kategorie

Spielplätze » Turm-Spielanlagen UNIVERSAL » Spielanlagen mit herabgesetztes Podest bis 1 m

www.spielplatze-bonita.de

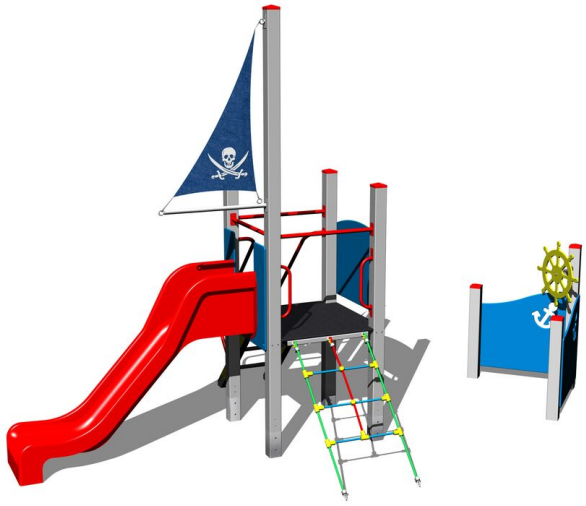

UNIVERSAL 4U143KS - silber

Produkttyp 4U-143KS-10

Grundinformationen

Altersgruppe	2 - 15 Jahre
Mindestraum	8,7 m x 5,8 m
Abmessungen HxBxL	5,17 m x 2,76 m x 3,48 m
Freie Fallhöhe	1 m
Tragfähigkeit	nicht angegeben
Max. Anzahl der Benutzer	nicht angegeben
Aufprallfläche: EN 1177	Grasfläche
Bestimmung:	Exterieur
Verfügbare Ersatzteile	wird vom Hersteller
Übereinstimmungszertifikate	ČSN EN 1176 - 1, 2, 3

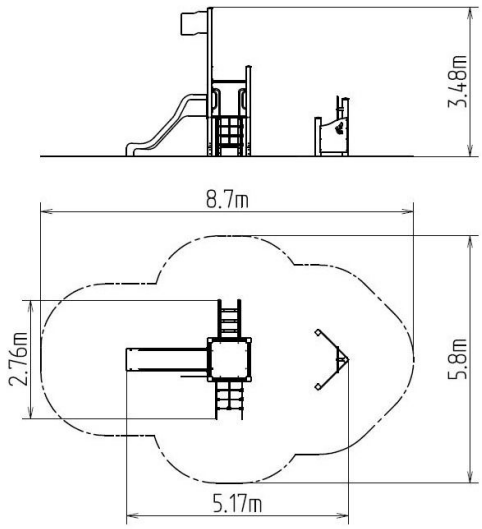

Werkstoff

Holzteile - wasserfestes Sperrholz
Kunststoffteile – HDPE
Metallteile – Baustahl
Rutschen – Fiberglas
Seile und Netze - Polypropylen mit einem inneren Kern aus Stahl
Fahne - Polyestergewebe

Oberflächenbehandlung

Mit KOMAXIT Farbe eibrennpulverbeschichtet
Feuerverzinkung

Beschreibung

Die Tragkonstruktion der Turm-Spielanlage wird aus Baustahl hergestellt (Metallprofil 100 x 100 mm), die gegen Korrosion mit Zinkbeschichtung geschützt wird, womit es einer wesentlichen Verlängerung der Lebensdauer des Spielelements gezielt wird, sowie mit Pulverlack KOMAXIT in RAL-Farben pulverbeschichtet wird. Diese Tragkonstruktionen sind in die Betonfundamente verankert. Die gesamten Metallelemente sind auch verzinkt und mit der KOMAXIT-Farbe nach dem RAL-Farbton pulverbeschichtet.
Die Rutsche besteht aus Fiberglas, die Anschlussplatten aus hochwertigem HDPE Kunststoff (Hart-Polyethylen – zeichnet sich durch seine Farbbeständigkeit und UV-Beständigkeit aus, aber vor allem durch Sicherheit, weil er bruchfest ist und somit keine Verletzungsgefahr mit scharfen Splittern für Kinder droht). Das Kletternetz besteht aus dem HERKULESTAU (16 mm Polypropylen-Seil mit Stahlkern) und sind mit Kunststoff- oder Aluminiumverbindungen verbunden. Das Podest besteht aus witterungsbeständigem Sperrholz, auf Kundenwunsch aus HDPE. Sämtliche Verbindungselemente sind verzinkt oder aus Edelstahl.

Ausstattung

Turm, Rutsche, Steilaufstieg mit Metallhaltegriffen, Steilkletternetz, Barriere, Mast mit Fahne, Ruder, 2x Barriere aus HDPE.

Wir behalten uns das Recht vor, Produktänderungen ohne vorherige Ankündigung vorzunehmen, die aus unserer Sicht zu einer Qualitätsverbesserung führen werden. Die Produktabbildungen haben nur einen informativen Charakter und können sich von der gelieferten Ware unterscheiden. Weitenhin übernehmen wir keine Verantwortung für eventuellen Druckfehler und deren Folgen. Im Übrigen gelten unsere Allgemeinen Geschäftsbedingungen.