www.spielplatze-bonita.de



Karussell mit Sitzen (Durchmesser 1,4 m) - Limette

Produkttyp KO-140KE-10

Grundinformationen

Altersgruppe	2 - 15 Jahre
Mindestraum	5,5 m x 5,5 m
Abmessungen HxBxL	1,32 m x 1,32 m x 0,75 m
Freie Fallhöhe	0,5 m
Max. Anzahl der Benutzer	5
Aufprallfläche: EN 1177	Grasfläche
Übereinstimmungszertifikate	ČSN EN 1176-1 ed.2 +A1:2024 ČSN EN 1176-5:2020

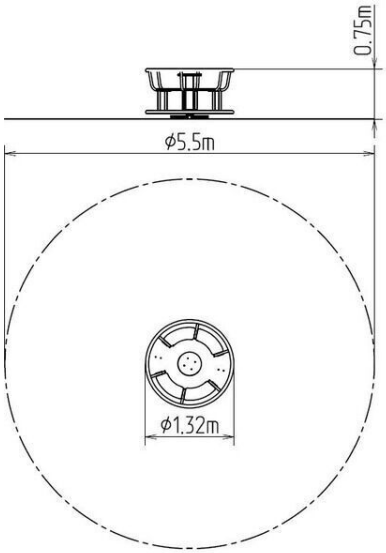

Werkstoff

Kunststoffteile - HDPE
Metallteile - Baustahl, rutschfestes Bleck

Oberflächenbehandlung

Duplexbeschichtung mit Pulvereinbrennfarbe
Feuerverzinkung

Beschreibung

Das Karussell besteht aus schwarzem Baustahl gefertigt, sandgestrahlt und Duplexbeschichtung. Alle anderen Metallteile sind aus schwarzem Baustahl gefertigt, sandgestrahlt und Duplexbeschichtung. Diese Konstruktionen sind in einem Betonfundament verankert. Auch hier ist die Langlebigkeit durch hochwertige Bauteile garantiert. Die Sitze bestehen aus hochwertigem HDPE Kunststoff (er zeichnet sich durch seine Farbbeständigkeit und UV-Beständigkeit aus, aber vor allem durch seine Sicherheit, weil er bruchfest ist und somit keine Verletzungsgefahr mit scharfen Splittern für Kinder droht). Die Plattform besteht aus rutschfestem Blech. Alle Verbindungselemente sind verzinkt oder aus Edelstahl.

Wir behalten uns das Recht vor, Produktänderungen ohne vorherige Ankündigung vorzunehmen, die aus unserer Sicht zu einer Qualitätsverbesserung führen werden. Die Produktabbildungen haben nur einen informativen Charakter und können sich von der gelieferten Ware unterscheiden. Weitenhin übernehmen wir keine Verantwortung für eventuellen Druckfehler und deren Folgen. Im Übrigen gelten unsere Allgemeinen Geschäftsbedingungen.