www.spielplatze-bonita.de



# Street-Workout-Kombination - anthrazit-limette

Produkttyp WS-8002AE-10

## Grundinformationen

| | |
|---|---|
| Altersgruppe | nicht angegeben |
| Mindestraum | 5,07 m x 3,61 m |
| Abmessungen HxBxL | 2,07 m x 0,61 m x 1,31 m |
| Freie Fallhöhe | 1 m |
| Max. Anzahl der Benutzer | 2 |
| Aufprallfläche: EN 1177 | nach der Norm ČSN EN 16630 |
| Übereinstimmungszertifikate | ČSN EN 16630 |

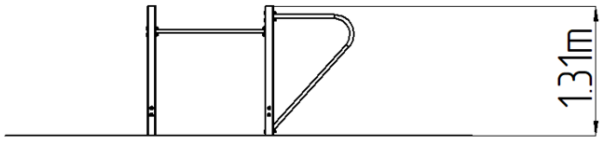


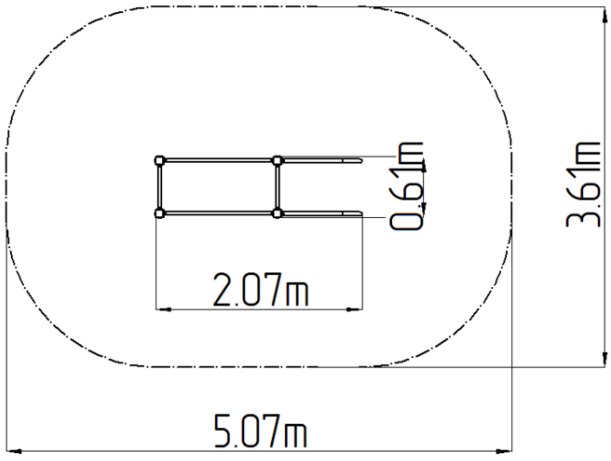


## Werkstoff

Metallteile – Baustahl

## Oberflächenbehandlung

Duplexbeschichtung mit Pulvereinbrennfarbe
Feuerverzinkung

## Beschreibung

Die Tragkonstruktion besteht aus verzinktem Baustahl und ist anschließend pulverbeschichtet. Alle anderen Metallteile sind aus schwarzem Baustahl gefertigt, sandgestrahlt und Duplexbeschichtung. Diese Konstruktionen sind in einem Betonfundament verankert. Das gesamte Verbindungsmaterial ist verzinkt oder aus Edelstahl.

## Ausstattung

Farbvarianten: Blau-Schwarz, Grau-Schwarz, Rot-Schwarz, Grün-Schwarz, Orange-Schwarz, Gelb-Schwarz, Limette-Schwarz, Anthrazit-Limette, Anthrazit-Grün, Anthrazit-Orange, Anthrazit-Rot.

**Wir behalten uns das Recht vor, Produktänderungen ohne vorherige Ankündigung vorzunehmen, die aus unserer Sicht zu einer Qualitätsverbesserung führen werden. Die Produktabbildungen haben nur einen informativen Charakter und können sich von der gelieferten Ware unterscheiden. Weitenhin übernehmen wir keine Verantwortung für eventuellen Druckfehler und deren Folgen. Im Übrigen gelten unsere Allgemeinen Geschäftsbedingungen.**