Tischfußball BS-105KB - blau

Produkttyp	BS-105KB

Grundinformationen

Altersgruppe	Ab 0 Jahre
Mindestraum	4,5 m x 3,8 m
Abmessungen HxBxL	1,5 m x 0,76 m x 0,87 m
Freie Fallhöhe	m
Tragfähigkeit	nicht angegeben
Max. Anzahl der Benutzer	4
Aufprallfläche: EN 1177	Grasfläche
Bestimmung:	Exterieur
Verfügbare Ersatzteile	wird vom Hersteller
Übereinstimmungszertifikate	

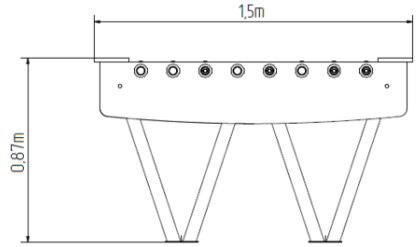

Werkstoff

Metallteile – Baustahl
Kunststoffe - HDPE
Platte - HPL

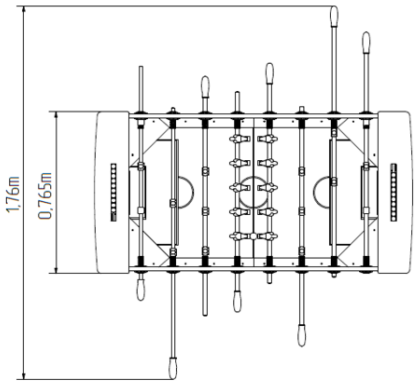

Oberflächenbehandlung

Duplexbeschichtung mit Pulvereinbrennfarbe
Feuerverzinkung

Beschreibung

Die Tragkonstruktion der aus Baustahl hergestellt, die gegen Korrosion mit Zinkbeschichtung geschützt wird oder die Duplexbeschichtung mit Pulvereinbrennfarbe nach der RAL geschützt. Diese Tragkonstruktionen sind in die Betonfundamente verankert.
Die Kunststoffe aus hochwertigem HDPE Kunststoff (Hart-Polyethylen – zeichnet sich durch seine Farbbeständigkeit und UV-Beständigkeit aus, aber vor allem durch Sicherheit, weil er bruchfest ist und somit keine Verletzungsgefahr mit scharfen Splittern für Kinder droht).
Sämtliche Verbindungselemente sind verzinkt oder aus Edelstahl.

Ausstattung

Erhältlich in verschiedenen Farbkombinationen.

Wir behalten uns das Recht vor, Produktänderungen ohne vorherige Ankündigung vorzunehmen, die aus unserer Sicht zu einer Qualitätsverbesserung führen werden. Die Produktabbildungen haben nur einen informativen Charakter und können sich von der gelieferten Ware unterscheiden. Weitenhin übernehmen wir keine Verantwortung für eventuellen Druckfehler und deren Folgen. Im Übrigen gelten unsere Allgemeinen Geschäftsbedingungen.