www.spielplatze-bonita.de

Abfallbehälter OK002KP

Produkttyp OK-002KP

Grundinformationen

Altersgruppe	Ab 0 Jahre
Mindestraum	1,4 m x 1,4 m
Abmessungen HxBxL	0,38 m x 0,38 m x 0,79 m
Freie Fallhöhe	0 m
Tragfähigkeit	nicht angegeben
Max. Anzahl der Benutzer	nicht angegeben
Aufprallfläche: EN 1177	Anstehend
Bestimmung:	Exterieur
Verfügbare Ersatzteile	wird vom Hersteller
Übereinstimmungszertifikate	ČSN EN 1176 - 1

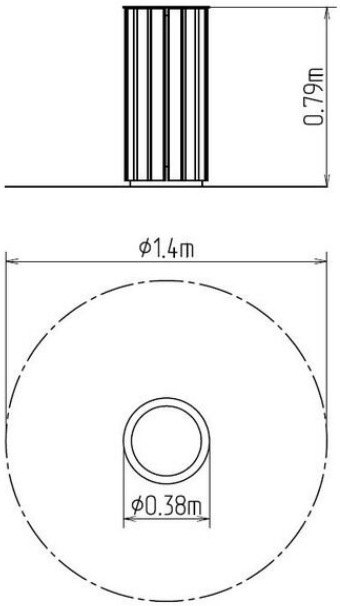

Werkstoff

Metallteile – Baustahl
Lamellen - recycelter Kunststoff

Oberflächenbehandlung

Duplexbeschichtung mit Pulvereinbrennfarbe
Feuerverzinkung

Beschreibung

Der Abfallbehälter besteht aus recyceltem Kunststoff. Diese Konstruktion wird im Beton verankert. Der Mülleimer Einsatz besteht aus verzinktem Stahl. Die gesamten Metallelemente sind auch verzinkt oder die Duplexbeschichtung mit Pulvereinbrennfarbe nach der RAL geschützt. Sämtliche Verbindungselemente sind verzinkt oder aus Edelstahl.
Hubraum: 60 l

Wir behalten uns das Recht vor, Produktänderungen ohne vorherige Ankündigung vorzunehmen, die aus unserer Sicht zu einer Qualitätsverbesserung führen werden. Die Produktabbildungen haben nur einen informativen Charakter und können sich von der gelieferten Ware unterscheiden. Weitenhin übernehmen wir keine Verantwortung für eventuellen Druckfehler und deren Folgen. Im Übrigen gelten unsere Allgemeinen Geschäftsbedingungen.