www.spielplatze-bonita.de

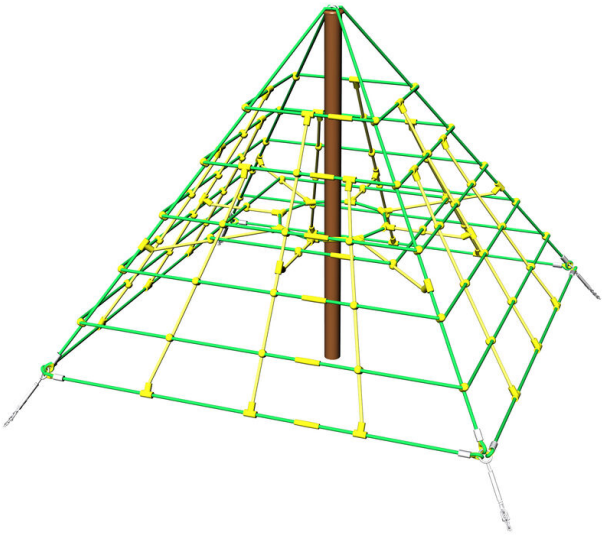

Seilpyramide PY421K-B (f.h. 1 m) mit 4 Abspannungen

Produkttyp PY-421KW-10-B

Grundinformationen

Altersgruppe	1 - 10 Jahre
Mindestraum	6,92 m x 6,92 m
Abmessungen HxBxL	3,92 m x 3,92 m x 1,96 m
Freie Fallhöhe	1 m
Tragfähigkeit	116 kg
Max. Anzahl der Benutzer	4
Aufprallfläche: EN 1177	Grasfläche
Bestimmung:	Exterieur
Verfügbare Ersatzteile	wird vom Hersteller
Übereinstimmungszertifikate	ČSN EN 1176 - 1, 11

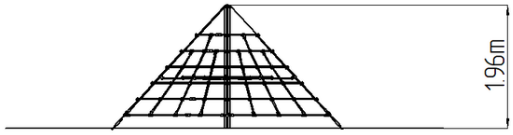

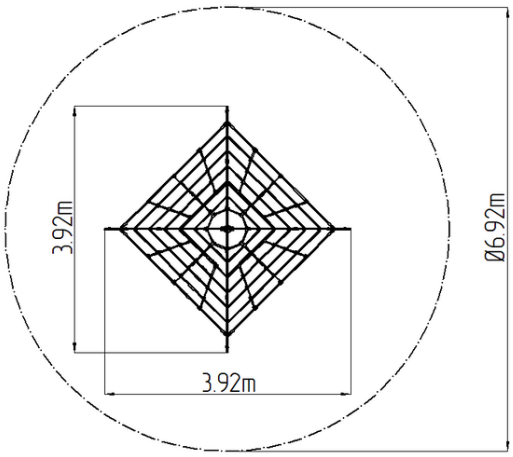

Werkstoff

Kunststoffteile - Polyamid
Metallteile - Baustahl
Seile und Netze - Polypropylen aus hochfesten Fasern

Oberflächenbehandlung

Duplexbeschichtung mit Pulvereinbrennfarbe

Beschreibung

Der Mittelmast der Seilpyramide besteht aus feuerverzinktem Konstruktionsstahl oder die Duplexbeschichtung mit Pulvereinbrennfarbe nach der RAL geschützt und wird im Beton verankert.
Die Seile bestehen aus HERKULESTAU (16 mm Seil aus Polypropylen mit Stahlkern) und werden durch Kunststoff- oder Aluminiumverbindungen verbunden. Die Sicherheits-Spannschlösser sind aus Edelstahl. Alle Verbindungselemente sind verzinkt oder aus Edelstahl.

Wir behalten uns das Recht vor, Produktänderungen ohne vorherige Ankündigung vorzunehmen, die aus unserer Sicht zu einer Qualitätsverbesserung führen werden. Die Produktabbildungen haben nur einen informativen Charakter und können sich von der gelieferten Ware unterscheiden. Weitenhin übernehmen wir keine Verantwortung für eventuellen Druckfehler und deren Folgen. Im Übrigen gelten unsere Allgemeinen Geschäftsbedingungen.