www.spielplatze-bonita.de

Federwippe - DELPHIN HP070K

Produkttyp HP-070K-10

Grundinformationen

Altersgruppe	2 - 10 Jahre
Mindestraum	3,9 m x 3,4 m
Abmessungen HxBxL	0,9 m x 0,37 m x 0,83 m
Freie Fallhöhe	0,5 m
Tragfähigkeit	54 kg
Max. Anzahl der Benutzer	1
Aufprallfläche: EN 1177	Grasfläche
Bestimmung:	Exterieur
Verfügbare Ersatzteile	wird vom Hersteller
Übereinstimmungszertifikate	ČSN EN 1176 - 1, 6

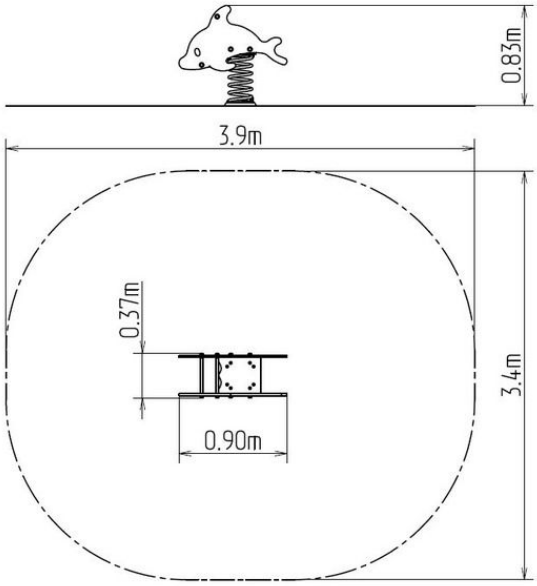

Werkstoff

Kunststoffteile - HDPE
Metallteile - Baustahl
Springfeder - Spezial-Federstahl

Oberflächenbehandlung

Duplexbeschichtung mit Pulvereinbrennfarbe
Feuerverzinkung

Beschreibung

Der Körper der Wippe und der Sitz bestehen aus hochwertigem HDPE Kunststoff (er zeichnet sich durch seine Farbbeständigkeit und UV-Beständigkeit aus, aber vor allem durch seine Sicherheit, weil er bruchfest ist und somit keine Verletzungsgefahr droht). Die Feder besteht aus Spezialfederdraht und die Duplexbeschichtung mit Pulvereinbrennfarbe nach der RAL geschützt. Alle Verbindungselemente sind verzinkt oder aus Edelstahl.

Wir behalten uns das Recht vor, Produktänderungen ohne vorherige Ankündigung vorzunehmen, die aus unserer Sicht zu einer Qualitätsverbesserung führen werden. Die Produktabbildungen haben nur einen informativen Charakter und können sich von der gelieferten Ware unterscheiden. Weitenhin übernehmen wir keine Verantwortung für eventuellen Druckfehler und deren Folgen. Im Übrigen gelten unsere Allgemeinen Geschäftsbedingungen.