Kategorie
Fitnessgeräte

www.spielplatze-bonita.de

Fitness-Element FP-016ST Fahrradsimulator (orbi-bike) - türkis

Produkttyp FP-016ST-10

Grundinformationen

Altersgruppe	Ab 15 Jahre
Mindestraum	4,02 m x 3,71 m
Abmessungen HxBxL	1,02 m x 0,71 m x 1,33 m
Freie Fallhöhe	1.0 m
Tragfähigkeit	120 kg
Max. Anzahl der Benutzer	1
Aufprallfläche: EN 1177	nach der Norm ČSN EN
Bestimmung:	Exterieur
Verfügbare Ersatzteile	wird vom Hersteller
Übereinstimmungszertifikate	ČSN EN 16630:2016

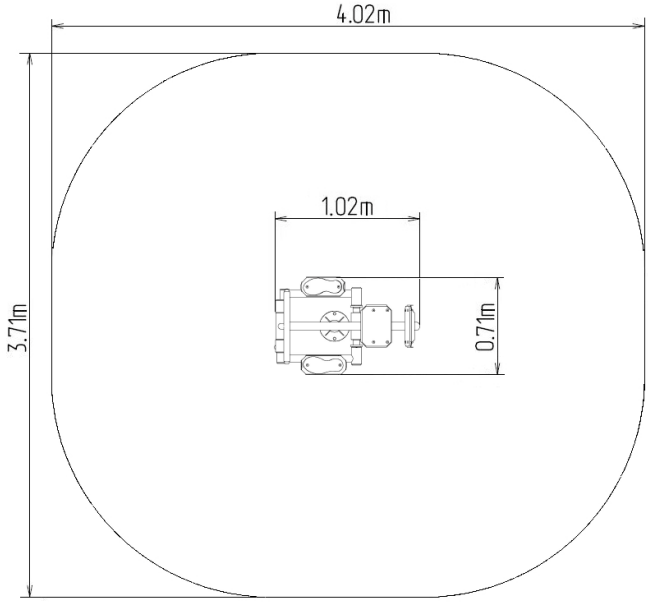

Werkstoff

Tragsäule, Griffe - aus Stahlrohren
Sitz und Rückenlehne - HDPE

Oberflächenbehandlung

Duplexbeschichtung mit Pulvereinbrennfarbe
Feuerverzinkung

Beschreibung

Der Sitz und die Rückenlehne bestehen aus aluminium, der mit einem HDPE beschichtet ist (Hochdruck-, vollfarbiges Polyethylen, das sich durch hohe Farbstabilität, UV-Beständigkeit auszeichnet). Die Griffe bestehen aus pulverbeschichteten Stahlrohren. Die Tragsäule besteht aus einem Stahlrohr mit einem Befestigungsflansch am Boden. Sitzrahmen und Lauffläche bestehen aus pulverbeschichtetem Blech. Wälzlager werden für bewegliche Verbindungen eingesetzt. Die Löcher sind an den Enden mit Stahlelementen verschlossen. Alle Befestigungen sind rostfrei.
Fuktion: Stärkt die Muskeln des Unterkörpers, insbesondere des Oberschenkels, und unterstützt gleichzeitig die Funktion des Herzens und der Atemwege sowie die Muskelausdauer.
Anweisungen: Setzen Sie sich auf das Kissen und fassen Sie die Griffe mit beiden
Händen und fangen Sie an zu treten, als Sie Fahrrad fahren würden.

Wir behalten uns das Recht vor, Produktänderungen ohne vorherige Ankündigung vorzunehmen, die aus unserer Sicht zu einer Qualitätsverbesserung führen werden. Die Produktabbildungen haben nur einen informativen Charakter und können sich von der gelieferten Ware unterscheiden. Weitenhin übernehmen wir keine Verantwortung für eventuellen Druckfehler und deren Folgen. Im Übrigen gelten unsere Allgemeinen Geschäftsbedingungen.