Kategorie
Fitnessgeräte

www.spielplatze-bonita.de

Fitness-Element FP-011SO Treppe - orange

Produkttyp FP-011SO-10

Grundinformationen

Altersgruppe	Ab 15 Jahre
Mindestraum	4,15 m x 3,7 m
Abmessungen HxBxL	1,15 m x 0,67 m x 2,07 m
Freie Fallhöhe	1.0 m
Tragfähigkeit	120 kg
Max. Anzahl der Benutzer	1
Aufprallfläche: EN 1177	nach der Norm ČSN EN
Bestimmung:	Exterieur
Verfügbare Ersatzteile	wird vom Hersteller
Übereinstimmungszertifikate	ČSN EN 16630:2016

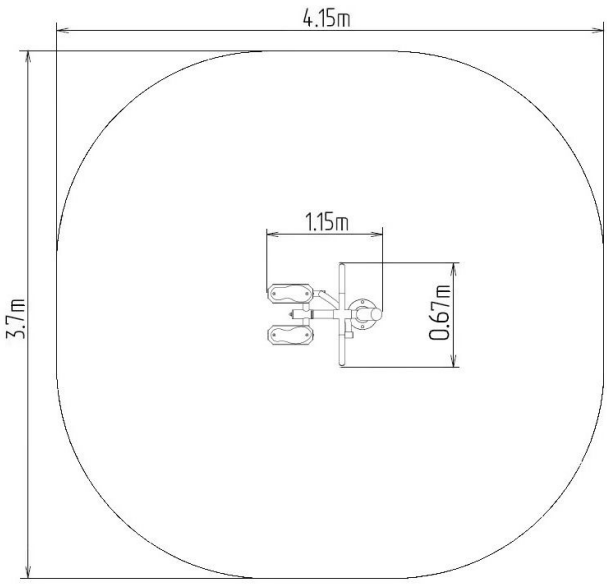

Werkstoff

Tragsäule, Griffe - aus Stahlrohren

Oberflächenbehandlung

Mit KOMAXIT Farbe eibrennpulverbeschichtet
Feuerverzinkung

Beschreibung

Die Griffe bestehen aus pulverbeschichteten Stahlrohren. Die Tragsäule besteht aus einem Stahlrohr mit einem Befestigungsflansch am Boden. Der Rahmen und die Lauffläche bestehen aus pulverbeschichtetem Blech. Wälzlager werden für bewegliche Verbindungen eingesetzt. Die Löcher sind an den Enden mit Stahlelementen verschlossen. Alle Befestigungen sind rostfrei.
Fuktion: Stärkt Waden, Oberschenkel und Gesäß sowie die Muskulatur der oberen Extremitäten. Verbessert die Bewegungskoordination und die Stabilität des gesamten Körpers.
Anweisungen: Stellen Sie Ihre Füße auf die Plattformen und fassen Sie die Griffe fest an. Fangen Sie an, auf die Plattformen zu treten, auf denen Sie stehen, als ob Sie vor Ort wären und die Arme am Körper abwechseln.

Wir behalten uns das Recht vor, Produktänderungen ohne vorherige Ankündigung vorzunehmen, die aus unserer Sicht zu einer Qualitätsverbesserung führen werden. Die Produktabbildungen haben nur einen informativen Charakter und können sich von der gelieferten Ware unterscheiden. Weitenhin übernehmen wir keine Verantwortung für eventuellen Druckfehler und deren Folgen. Im Übrigen gelten unsere Allgemeinen Geschäftsbedingungen.