www.spielplatze-bonita.de

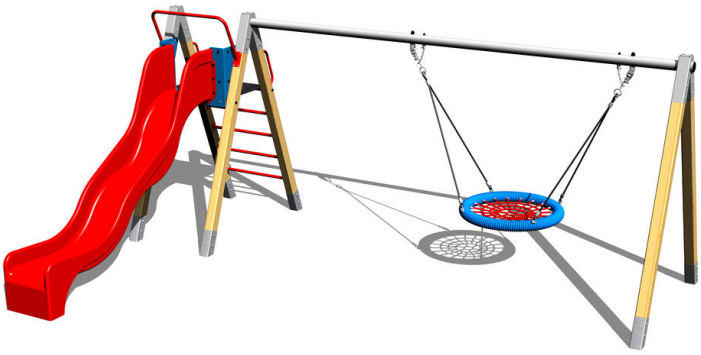

Kettenschaukelnest mit Rutsche with a slide RH180D (1m)

Produkttyp RH-180D-10

Grundinformationen

Altersgruppe	2 - 15 Jahre
Mindestraum	8,4 m x 7,8 m
Abmessungen HxBxL	5,4 m x 2,94 m x 1,77 m
Freie Fallhöhe	1 m
Tragfähigkeit	486 kg
Max. Anzahl der Benutzer	9
Aufprallfläche: EN 1177	Grasfläche
Bestimmung:	Exterieur
Verfügbare Ersatzteile	wird vom Hersteller
Übereinstimmungszertifikate	ČSN EN 1176 - 1, 2

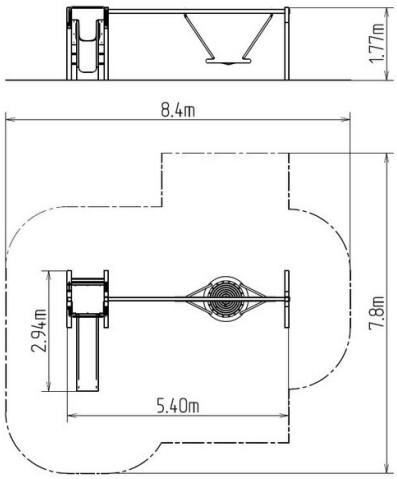

Werkstoff

Plattform - HPLz
Metallteile – Baustahl
Rutschen – Fiberglas
Kunststoffteile – HDPE
Sitze NEST - Polypropylen aus hochfesten Fasern

Oberflächenbehandlung

Tiefimprägnierung und 3-Schichten Lackbehandlung
Duplexbeschichtung mit Pulvereinbrennfarbe
Feuerverzinkung

Beschreibung

Die Tragkonstruktion der Schaukel besteht aus Leimbalken, dadurch wird eine Rissbildung im Holz vermieden. Die Oberflächenbehandlung besteht in Tiefenimprägnierung und 3-Schichten Lackbehandlung, die die Anforderungen der Norm EN 71/3 erfüllen (Sicherheit von Spielzeug). Diese Konstruktionen werden im Terrain durch feuerverzinkte Stahlpfostenträger verankert und anschließend im Beton befestigt. Somit wird der direkte Kontakt mit dem Boden vermieden.
Die Rutsche besteht aus Fiberglas, die Anschlussplatten aus hochwertigem HDPE Kunststoff (Hart-Polyethylen – zeichnet sich durch seine Farbbeständigkeit und UV-Beständigkeit aus, aber vor allem durch Sicherheit, weil er bruchfest ist und somit keine Verletzungsgefahr mit scharfen Splittern für Kinder droht). Die Schaukeln werden mit Hilfe von verzinkten Ketten am Stahlträger aufgehängt. Das Podest besteht aus HPL (Hochdruck Laminat, das sich durch hohe Farbstabilität, Kratzfestigkeit und Wasserbeständigkeit). Die Schaukel „Vogelnest“ besteht aus Polypropylen-Seil. Die Tragseile bestehen aus HERKULESTAU (16 mm Seil aus Polypropylen mit Stahlkern). Sämtliche Verbindungselemente sind feuerverzinkt oder aus Edelstahl.

Ausstattung

Zur Auswahl stehen drei Farbvarianten der Konstruktion – Braun, Blau und Rot.

Wir behalten uns das Recht vor, Produktänderungen ohne vorherige Ankündigung vorzunehmen, die aus unserer Sicht zu einer Qualitätsverbesserung führen werden. Die Produktabbildungen haben nur einen informativen Charakter und können sich von der gelieferten Ware unterscheiden. Weitenhin übernehmen wir keine Verantwortung für eventuellen Druckfehler und deren Folgen. Im Übrigen gelten unsere Allgemeinen Geschäftsbedingungen.