www.spielplatze-bonita.de

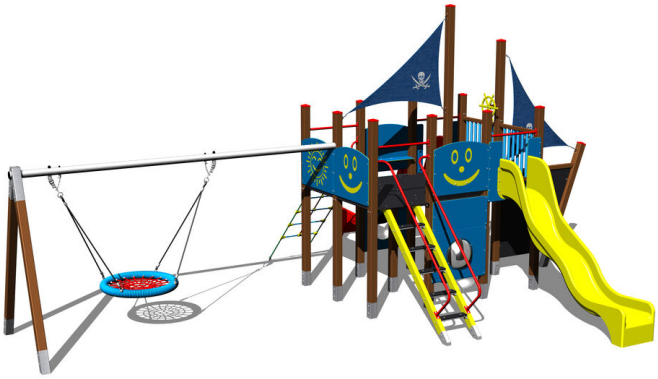

UNIVERSAL 4U602KW - braun

Produkttyp 4U-602KW-15

Grundinformationen

Altersgruppe	3 - 15 Jahre
Mindestraum	11,9 m x 11 m
Abmessungen HxBxL	8,72 m x 6,89 m x 3,98 m
Freie Fallhöhe	1,5 m
Tragfähigkeit	2484 kg
Max. Anzahl der Benutzer	46
Aufprallfläche: EN 1177	Gummi oder Kies, 90 m^2
Bestimmung:	Exterieur
Verfügbare Ersatzteile	wird vom Hersteller
Übereinstimmungszertifikate	ČSN EN 1176 - 1, 2, 3

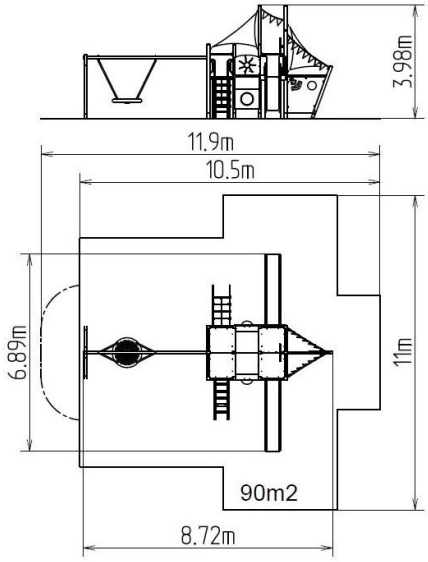

Werkstoff

Podeste - HPL
Metallteile – Baustahl
Rutschen – Fiberglas
Seile und Netze - Polypropylen mit einem inneren Kern aus Stahl
Kunststoffteile – HDPE, Polyamid
Bullauge - Plexiglas, Fahne - Polyestergewebe

Oberflächenbehandlung

Duplexbeschichtung mit Pulvereinbrennfarbe
Feuerverzinkung

Beschreibung

Die Tragkonstruktion der Turm-Spielanlage wird aus Baustahl hergestellt, die gegen Korrosion mit Zinkbeschichtung geschützt wird oder die Duplexbeschichtung mit Pulvereinbrennfarbe nach der RAL geschützt. Diese Tragkonstruktionen sind in die Betonfundamente verankert. Die gesamten Metallelemente sind auch verzinkt oder die Duplexbeschichtung mit Pulvereinbrennfarbe nach der RAL geschützt.
Die Rutsche besteht aus Fiberglas, die Anschlussplatten aus hochwertigem HDPE Kunststoff (Hart-Polyethylen – zeichnet sich durch seine Farbbeständigkeit und UV-Beständigkeit aus, aber vor allem durch Sicherheit, weil er bruchfest ist und somit keine Verletzungsgefahr mit scharfen Splittern für Kinder droht). Das Kletternetz besteht aus dem HERKULESTAU (16 mm Polypropylen-Seil mit Stahlkern) und sind mit Kunststoff- oder Aluminiumverbindungen verbunden. Die Podeste und die Zeichentafel bestehen aus HPL (Hochdruck Laminat, das sich durch hohe Farbstabilität, Kratzfestigkeit und Wasserbeständigkeit). Die Handgriffe Die Schaukel wird mit Hilfe von verzinkten Ketten am Stahlträger aufgehängt. Die Schaukel „Vogelnest“ besteht aus Polypropylen-Seil. Die Tragseile bestehen aus HERKULESTAU (16 mm Seil aus Polypropylen mit Stahlkern). Sämtliche Verbindungselemente sind verzinkt oder aus Edelstahl.

Ausstattung

6x Turm, 2x Rutsche, Steilaufstieg mit Metallhaltegriffen, Zeichentafel, 2x Mast mit Fahne, Ruder, Anker, Kettenschaukel, 2x Barriere Bullauge, 4x Barriere aus HDPE, 2x Metallsperre im Holzrahmen, Steilkletternetz.

Wir behalten uns das Recht vor, Produktänderungen ohne vorherige Ankündigung vorzunehmen, die aus unserer Sicht zu einer Qualitätsverbesserung führen werden. Die Produktabbildungen haben nur einen informativen Charakter und können sich von der gelieferten Ware unterscheiden. Weitenhin übernehmen wir keine Verantwortung für eventuellen Druckfehler und deren Folgen. Im Übrigen gelten unsere Allgemeinen Geschäftsbedingungen.