www.spielplatze-bonita.de

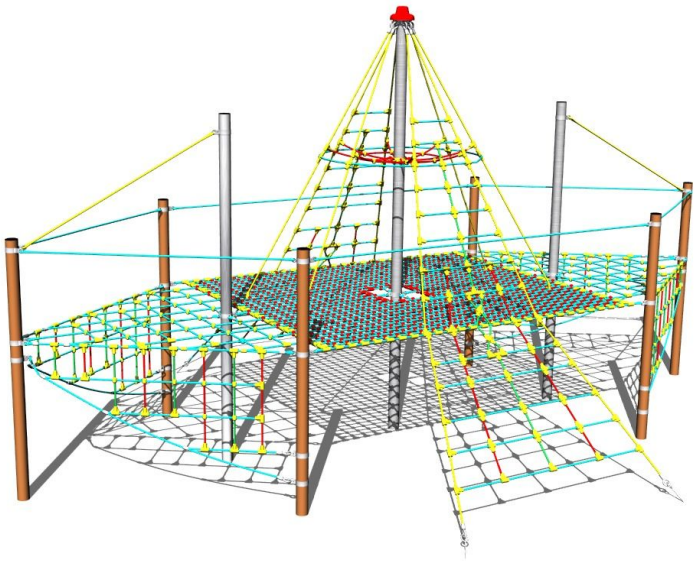

Seilschiff LP160KW - braun

Produkttyp LP-160KW-15

Grundinformationen

Altersgruppe	2 - 10 Jahre
Mindestraum	11 m x 9 m
Abmessungen HxBxL	8,11 m x 5,99 m x 4,34 m
Freie Fallhöhe	1,5 m
Tragfähigkeit	2700 kg
Max. Anzahl der Benutzer	50
Aufprallfläche: EN 1177	Gummi oder Kies, 84 m^2
Bestimmung:	Exterieur
Verfügbare Ersatzteile	wird vom Hersteller
Übereinstimmungszertifikate	ČSN EN 1176 - 1, 11

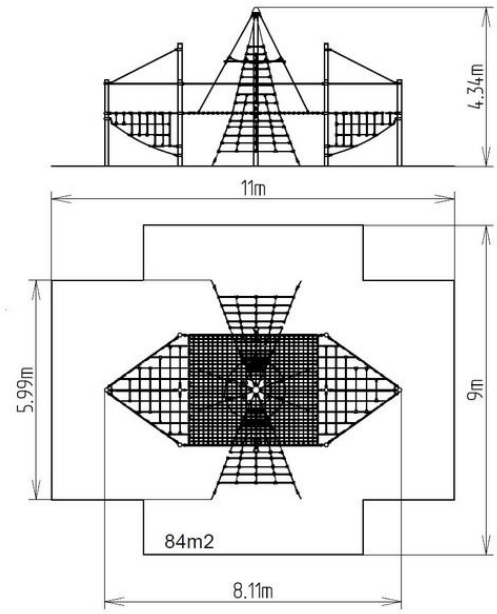

Werkstoff

Kunststoffteile - Polyamid
Metallteile - Baustahl
Seile und Netze - Polypropylen aus hochfesten Fasern

Oberflächenbehandlung

Duplexbeschichtung mit Pulvereinbrennfarbe
Feuerverzinkung

Beschreibung

Die Tragkonstruktionen der Seilelemente bestehen aus Konstruktionsstahl mit einem Durchmesser von 89 mm, die gegen Korrosion mit Zinkbeschichtung geschützt wird oder die Duplexbeschichtung mit Pulvereinbrennfarbe nach der RAL geschützt. Diese Tragkonstruktionen sind in die Betonfundamente verankert. Die gesamten Metallelemente sind auch verzinkt oder die Duplexbeschichtung mit Pulvereinbrennfarbe nach der RAL geschützt.
Die Seile bestehen aus HERKULESTAU (16 mm Seil aus Polypropylen mit Stahlkern) und sind mit Kunststoffgelenken verbunden. Die Muffen bestehen aus Edelstahl. Alle Verbindungselemente sind verzinkt oder aus Edelstahl.

Ausstattung

Zur Auswahl stehen drei Farbvarianten der Konstruktion – Braun, Blau und Rot.

Wir behalten uns das Recht vor, Produktänderungen ohne vorherige Ankündigung vorzunehmen, die aus unserer Sicht zu einer Qualitätsverbesserung führen werden. Die Produktabbildungen haben nur einen informativen Charakter und können sich von der gelieferten Ware unterscheiden. Weitenhin übernehmen wir keine Verantwortung für eventuellen Druckfehler und deren Folgen. Im Übrigen gelten unsere Allgemeinen Geschäftsbedingungen.