Kategorie

Spielplätze » Turm-Spielanlagen UNIVERSAL » Spielanlagen mit Podest über 1 m

www.spielplatze-bonita.de

UNIVERSAL 4U119D

Produkttyp 4U-119D-15

Grundinformationen

Altersgruppe	3 - 15 Jahre
Mindestraum	7,3 m x 8,5 m
Abmessungen HxBxL	4,38 m x 3,58 m x 3,63 m
Freie Fallhöhe	1,5 m
Tragfähigkeit	324 kg
Max. Anzahl der Benutzer	6
Aufprallfläche: EN 1177	Gummi oder Kies, 45 m^2
Bestimmung:	Exterieur
Verfügbare Ersatzteile	wird vom Hersteller
Übereinstimmungszertifikate	ČSN EN 1176 - 1, 2, 3

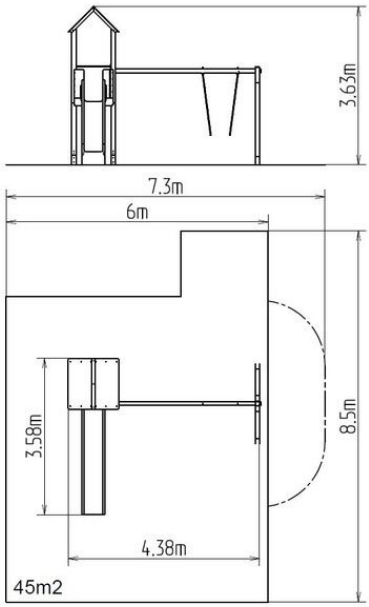

Werkstoff

Holzteile - geklebte Balken
Metallteile – Baustahl
Rutschen – Fiberglas
Kunststoffteile – HDPE
Dach - HPL

Oberflächenbehandlung

Tiefimprägnierung und 3-Schichten Lackbehandlung
Duplexbeschichtung mit Pulvereinbrennfarbe
Feuerverzinkung

Beschreibung

Die Tragkonstruktion der Turm- Spielanlage besteht aus Leimbalken. Dies bietet maximalen Schutz gegen Rissbildung im Holz. Die Oberflächenbehandlung besteht in Tiefenimprägnierung und 3-Schichten Lackbehandlung, die die Anforderungen der Norm EN 71/3 erfüllen (Sicherheit von Spielzeug).
Diese Konstruktionen werden im Terrain durch feuerverzinkte Stahlpfostenträger verankert, durch Schrauben mit dem Spielelement verbunden und anschließend einbetoniert. Somit wird der direkte Kontakt des Holzes mit dem Boden vermieden. Die gesamten Metallelemente sind auch verzinkt oder die Duplexbeschichtung mit Pulvereinbrennfarbe nach der RAL geschützt.
Die Rutsche besteht aus Fiberglas, die Anschlussplatte aus hochwertigem HDPE Kunststoff (Hart-Polyethylen – zeichnet sich durch seine Farbbeständigkeit und UV-Beständigkeit aus, aber vor allem durch Sicherheit, weil er bruchfest ist und somit keine Verletzungsgefahr mit scharfen Splittern für Kinder droht). Das Podest besteht aus HPL (Hochdruck Laminat, das sich durch hohe Farbstabilität, Kratzfestigkeit und Wasserbeständigkeit). Das Dach bestehen aus HPL (Hochdruck Laminat, das sich durch hohe Farbstabilität, Kratzfestigkeit, UV-Beständigkeit und Wasserbeständigkeit). Sämtliche Verbindungselemente sind verzinkt oder aus Edelstahl.

Ausstattung

Turm, Rutsche, Dach in "A" form, 2x Barriere, Reckstangenaufstieg mit Haltegriffen, Metallbalken.

Wir behalten uns das Recht vor, Produktänderungen ohne vorherige Ankündigung vorzunehmen, die aus unserer Sicht zu einer Qualitätsverbesserung führen werden. Die Produktabbildungen haben nur einen informativen Charakter und können sich von der gelieferten Ware unterscheiden. Weitenhin übernehmen wir keine Verantwortung für eventuellen Druckfehler und deren Folgen. Im Übrigen gelten unsere Allgemeinen Geschäftsbedingungen.