www.spielplatze-bonita.de

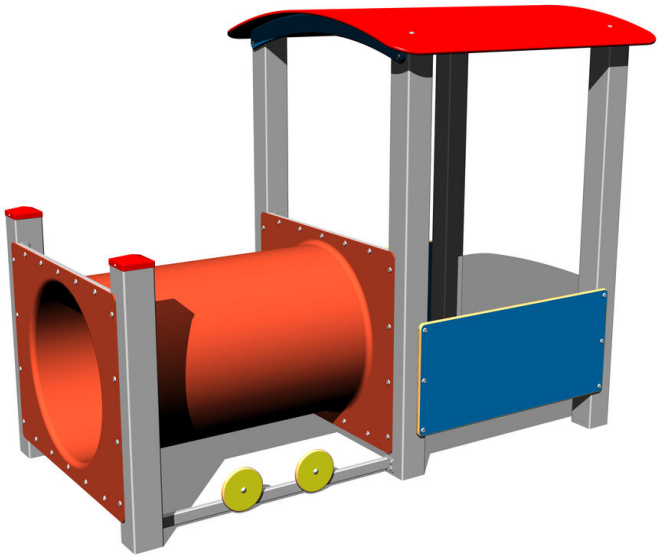

Lokomotive MA110KS - silber

Produkttyp MA-110KS-10

Grundinformationen

Altersgruppe	0 - 10 Jahre
Mindestraum	5,1 m x 4,1 m
Abmessungen HxBxL	2,12 m x 1,17 m x 1,59 m
Freie Fallhöhe	0,5 m
Tragfähigkeit	216 kg
Max. Anzahl der Benutzer	4
Aufprallfläche: EN 1177	Grasfläche
Bestimmung:	Exterieur
Verfügbare Ersatzteile	wird vom Hersteller
Übereinstimmungszertifikate	ČSN EN 1176 - 1

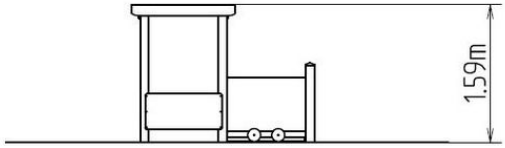

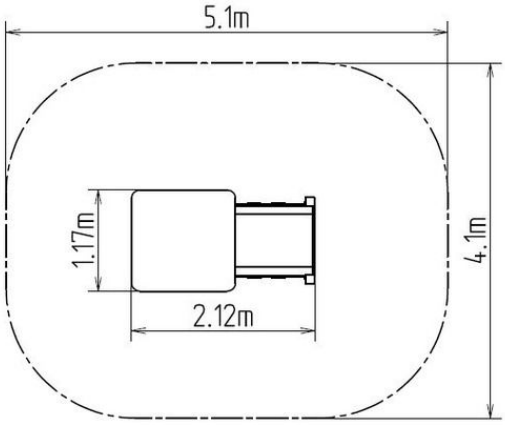

Werkstoff

Kunststoffteile – HDPE
Metallteile – Baustahl
Kriechtunnel - Fiberglas

Oberflächenbehandlung

Duplexbeschichtung mit Pulvereinbrennfarbe
Feuerverzinkung

Beschreibung

Die Tragkonstruktion von Lokomotive besteht aus Konstruktionsstahl, die gegen Korrosion mit Zinkbeschichtung geschützt wird oder die Duplexbeschichtung mit Pulvereinbrennfarbe nach der RAL geschützt. Diese Konstruktionen sind im Beton verankert. Die gesamten Metallelemente sind auch verzinkt oder die Duplexbeschichtung mit Pulvereinbrennfarbe nach der RAL geschützt.
Die gesamten Elemente des Spielelements bestehen aus hochwertigem HDPE-Kunststoff (durchgefärbtes Hochdruckpolyethylen, das sich durch hohe Farbstabilität, UV-Beständigkeit und vor allem Sicherheit zeichnet, weil es bruchfest ist und so droht es keine Verletzungsgefahr durch scharfe Bruchteile). Die Kriechtunnels werden aus Fiberglas hergestellt, der UV-beständig ist und der sich durch hohe Farbstabilität zeichnet. Das gesamte Verbindungsmaterial ist verzinkt oder aus Edelstahl.

Wir behalten uns das Recht vor, Produktänderungen ohne vorherige Ankündigung vorzunehmen, die aus unserer Sicht zu einer Qualitätsverbesserung führen werden. Die Produktabbildungen haben nur einen informativen Charakter und können sich von der gelieferten Ware unterscheiden. Weitenhin übernehmen wir keine Verantwortung für eventuellen Druckfehler und deren Folgen. Im Übrigen gelten unsere Allgemeinen Geschäftsbedingungen.