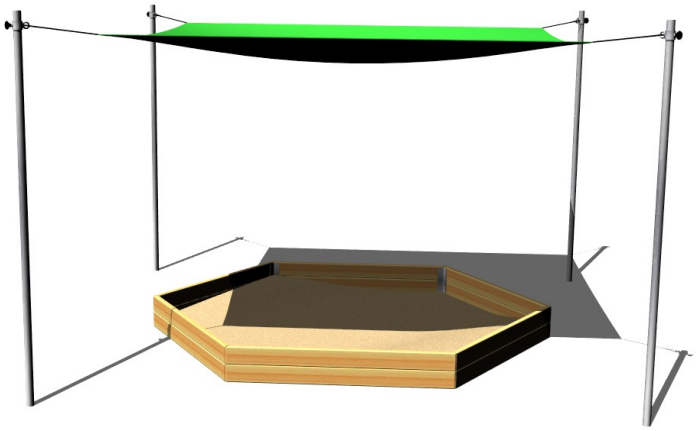

Sandkastenbeschattung verschiebbar für 6Kant-Sandkasten

Produkttyp ZP-601

Grundinformationen

Altersgruppe	Ab 0 Jahre
Mindestraum	6 m x 5,6 m
Abmessungen HxBxL	3,8 m x 3,8 m x 2,4 m
Freie Fallhöhe	0 m
Tragfähigkeit	nicht angegeben
Max. Anzahl der Benutzer	nicht angegeben
Aufprallfläche: EN 1177	Anstehend
Bestimmung:	Exterieur
Verfügbare Ersatzteile	wird vom Hersteller
Übereinstimmungszertifikate	ČSN EN 1176

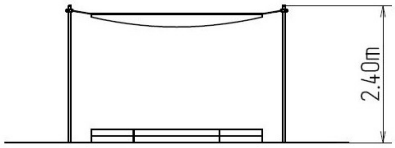

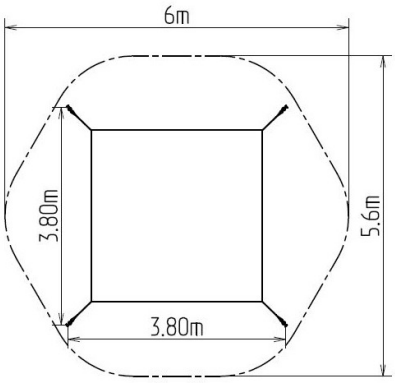

Werkstoff

Metallteile – Baustahl
Schattierung - Raschel

Oberflächenbehandlung

Feuerverzinkung

Beschreibung

Die tragende Struktur der Sandkastenbeschattung besteht aus Konstruktionsstahl, der durch Feuerverzinkung vor Korrosion geschützt ist, was zu einer erheblichen Verlängerung der Lebensdauer des Spielelements führt. Diese Konstruktion ist in ein Betonbett eingebettet. Der Sandkastenschirm besteht aus sogenannter Raschel (hochwertiges, starkes und haltbares Abschirmgewebe). Die Sandkastenbeschattung ist wasserdurchlässig, alle Befestigungen sind aus verzinktem oder rostfreiem Stahl.

Wir behalten uns das Recht vor, Produktänderungen ohne vorherige Ankündigung vorzunehmen, die aus unserer Sicht zu einer Qualitätsverbesserung führen werden. Die Produktabbildungen haben nur einen informativen Charakter und können sich von der gelieferten Ware unterscheiden. Weitenhin übernehmen wir keine Verantwortung für eventuellen Druckfehler und deren Folgen. Im Übrigen gelten unsere Allgemeinen Geschäftsbedingungen.