www.spielplatze-bonita.de

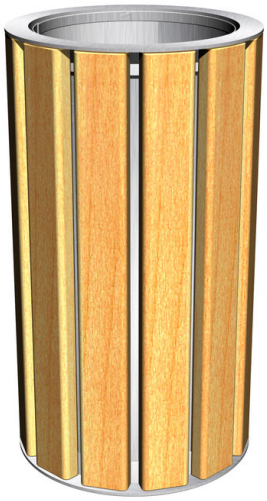

Abfallbehälter OK002

Produkttyp OK-002

Grundinformationen

Altersgruppe	Ab 0 Jahre
Mindestraum	1,4 m x 1,4 m
Abmessungen HxBxL	0,38 m x 0,38 m x 0,79 m
Freie Fallhöhe	0 m
Tragfähigkeit	nicht angegeben
Max. Anzahl der Benutzer	nicht angegeben
Aufprallfläche: EN 1177	Anstehend
Bestimmung:	Exterieur
Verfügbare Ersatzteile	wird vom Hersteller
Übereinstimmungszertifikate	ČSN EN 1176 - 1

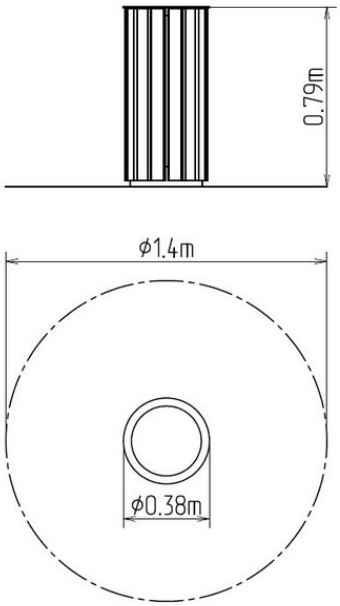

Werkstoff

Metallteile – Baustahl
Holzteile - Fichte

Oberflächenbehandlung

Feuerverzinkung

Beschreibung

Der Abfallbehälter besteht aus Fichtenholz. Die Oberflächenbehandlung besteht in Tiefenimprägnierung und Lackbehandlung. Diese Konstruktion wird im Beton verankert. Der Metallrahmen besteht aus verzinktem Stahl. Sämtliche Verbindungselemente sind verzinkt oder aus Edelstahl.

Wir behalten uns das Recht vor, Produktänderungen ohne vorherige Ankündigung vorzunehmen, die aus unserer Sicht zu einer Qualitätsverbesserung führen werden. Die Produktabbildungen haben nur einen informativen Charakter und können sich von der gelieferten Ware unterscheiden. Weitenhin übernehmen wir keine Verantwortung für eventuellen Druckfehler und deren Folgen. Im Übrigen gelten unsere Allgemeinen Geschäftsbedingungen.